ՏԱՆԻՔԻ ԵԶՐԱՅԻՆ ՀԱՆԳՈՒՅՑ " A"

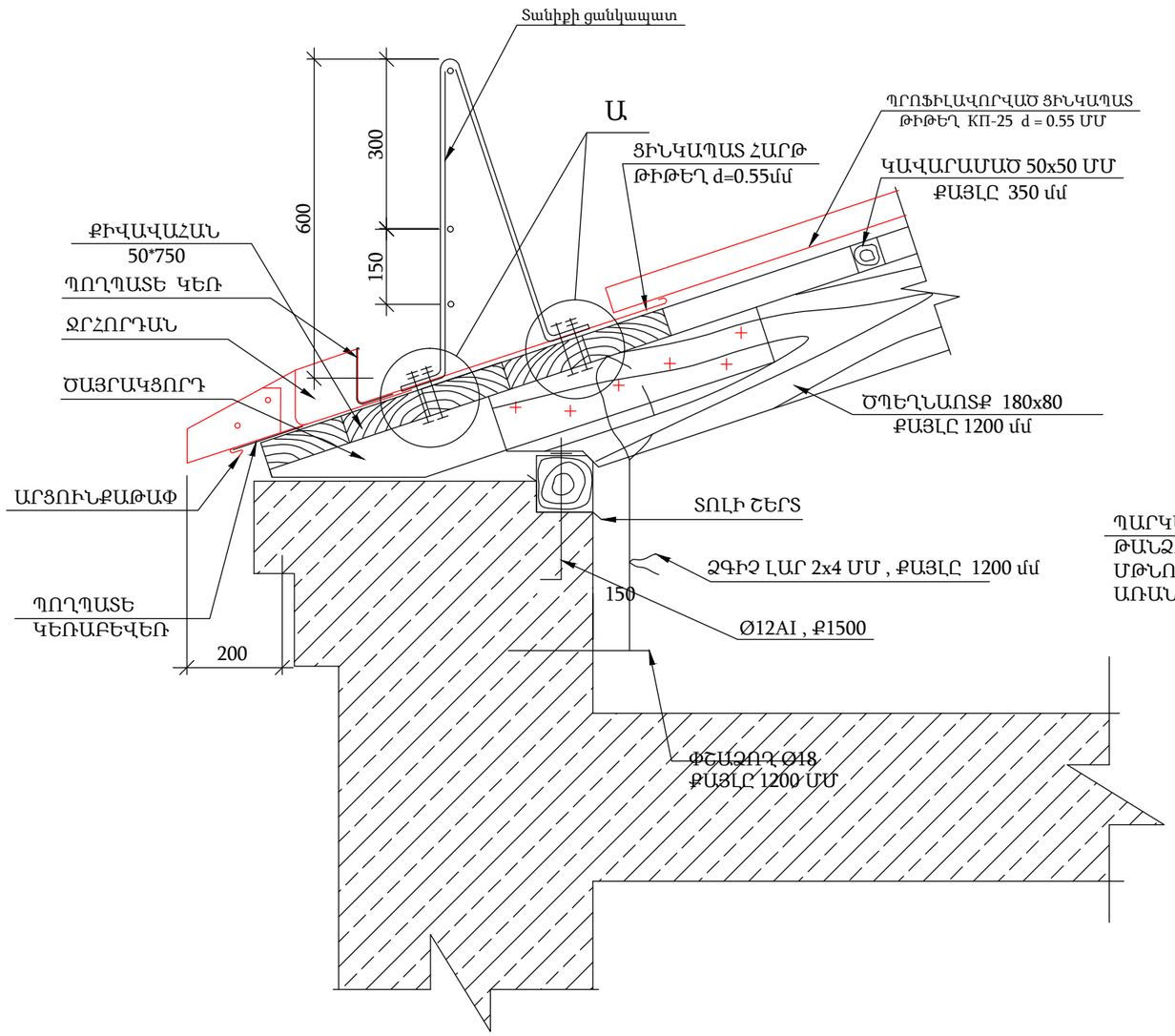

ՏԱՆԻՔԻ ՑԱՆԿԱՊԱՏ

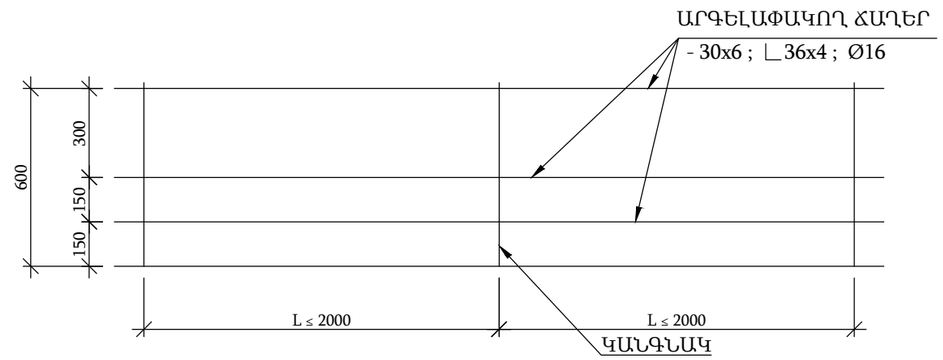

ՀԱՆԳՈՒՅՑ «Ա»

ՏԱՐԲԵՐԱԿ

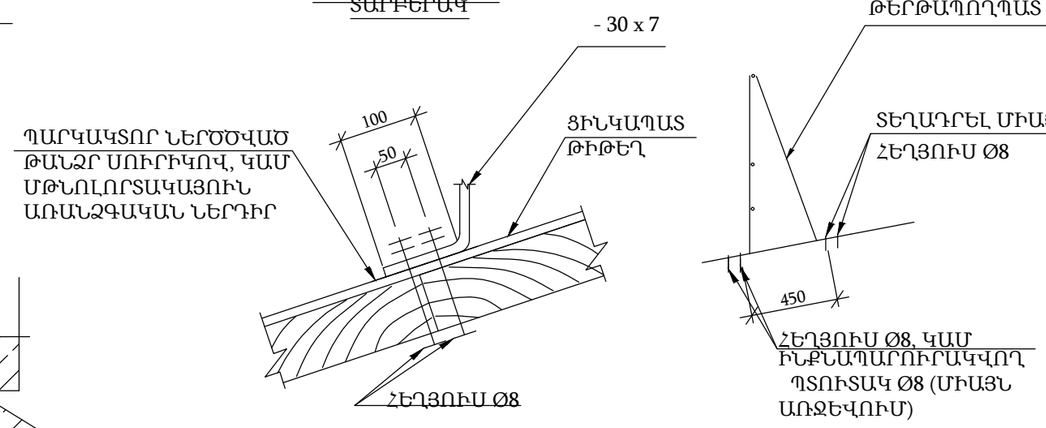

ՊՈՂՊԱՏԵ ԿԵՌԱԲԵՎԵՌ

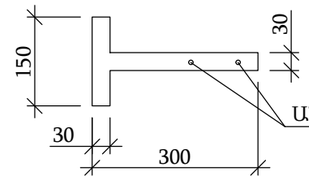

ՊՈՂՊԱՏԵ ԿԵՌ

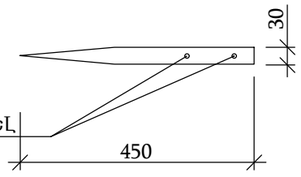

ԾԱՆՈԹՈՒԹՅՈՒՆ

1. ԲՈԼՈՐ ՉԱՓԵՐԸ ՏՐՎԱԾ ԵՆ ՄՄ-ՈՎ:
2. ՀԵՂՅՈՒՍԱՅԻՆ ՄԻԱՑՈՒՄՆԵՐՈՒՄ ՏԱՓՕՂԱԿՆԵՐԻ ԵՎ ՀԱԿԱՄԱՆԵԿՆԵՐԻ ՏԵՂԱԴՐՈՒՄԸ ՊԱՐՏԱԴԻՐ Է:
3. ԵՌԱԿՑՈՒՄԸ ԻՐԱԿԱՆԱՑՆԵԼ Э42А ՏԻՊԻ ԷԼԵԿՏՐՈԴՆԵՐՈՎ:
4. ՓԱՅՏԱՆՑՈՒԹԸ ՊԱՏԵԼ ՀԱԿԱՆԵԽԻՉ ԵՎ ՀԱԿԱՀՐԴԵՀԱՅԻՆ ԼՈՒԾՈՒՅԹՈՎ:
5. ՑՈՒՐԱՔԱՆՉՅՈՒՐ ԵՐՐՈՐԴ ԿԱՆԳՆԱԿԸ ԱՄՐԱՑՆԵԼ ԾՊԵՂՆԱՌՈՏՔԻՆ :
6. ՊՈՂՊԱՏԵ ԿԵՌԱԲԵՎԵՌԻ ՀԱՍՏՈՒԹՅՈՒՆԸ ՆՇԱՆԱԿԵԼ 5ՄՄ, ԻՍԿ ՊՈՂՊԱՏԵ ԿԵՌԻ ՀԱՍՏՈՒԹՅՈՒՆԸ ՈՉ ՊԱԿԱՍ 4ՄՄ-ԻՑ: ՊՈՂՊԱՏԵ ԿԵՌԱԲԵՎԵՌԻ ՎԵՐԵՎԻ ՄԱԿԵՐԵՍԸ ՊԵՏՔ Է ՀԱՎԱՍԱՐ ԼԻՆԻ ՏԱԽՏԱԿԱՄԱԾԻ ՎԵՐԵՎԻ ՄԱԿԵՐԵՍԻՆ, ՈՐԻ ՀԱՄԱՐ ՆԱԽՈՐՈՔ ՏԱԽՏԱԿԱՄԱԾԻ ՎՐԱ 600ՄՄ ՔԱՅԼՈՎ ԻՐԱԿԱՆԱՑՆԵԼ ՓՈՐՎԱԾՔՆԵՐ ԿԵՌԱԲԵՎԵՌԻ ՀԱՍՏՈՒԹՅԱՄԲ:

	Երևան քաղաքի Մալաթիա-Սեբաստիա վարչական շրջանի Օհանովի փողոցի h.15 բազմաբնակարան շենքի տանիքի հիմնանորոգում			ՊԱՏՎԵՐ № «ԵՔ-ՊԸԱՇՁԲ-13/61-2»		
			Ճարտարապետաշինարարական	Փուլ	Թերթ	Թերթեր
ՏՆՕՐԵՆ	Լ. ԳՐԻԳՈՐՅԱՆ			ԱՆ	ՃՇ-10	12
ՆԱԽԱԳԾԵՑ	Ա. ՄԱՐԳԱՐՅԱՆ		Տանիքի եզրային հանգույց " A" Տանիքի ցանկապատ	«Թ.Ա.Հ.Գ.Գրիգ» ՍՊԸ		